CARACTÉRISTIQUES TECHNIQUES

RÉFÉRENCE: 31218533N
VERROUILLAGE DES LEVRES (Short L.Short) Nickel

Serrure à levier (L.Short) Avant Nickel. Portes Métal, Boîtier zingué. Façade nickelée. Pêne réversible. Comprend la serrure et la fixation du pêne.

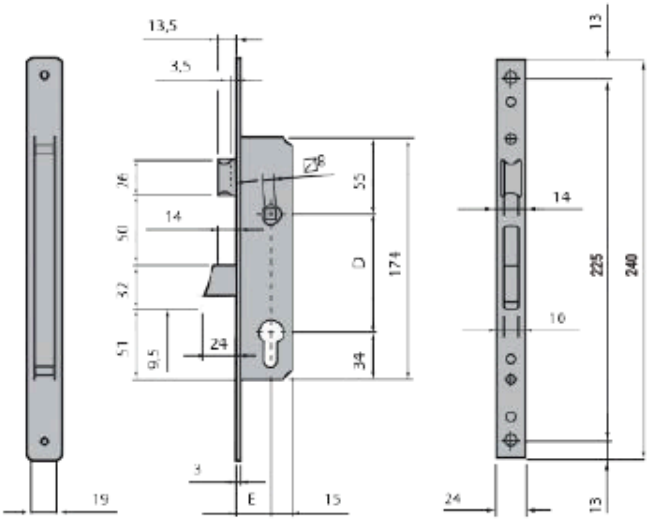

Ref		FRENTE	D	E		
3121 8523N	Níquel / Nickel / Niquel / Níquel		85 mm	23 mm	1	25
3121 8528N	Níquel / Nickel / Niquel / Níquel		85 mm	28 mm	1	25
3121 8533N	Níquel / Nickel / Niquel / Níquel		85 mm	33 mm	1	25
3121 8538N	Níquel / Nickel / Niquel / Níquel		85 mm	38 mm	1	25